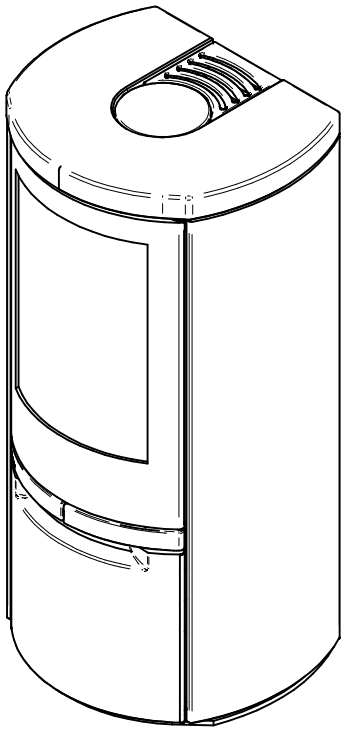

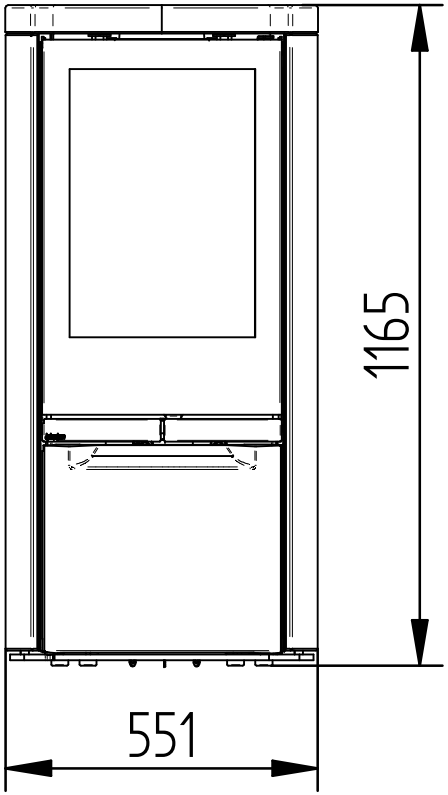
1165
551

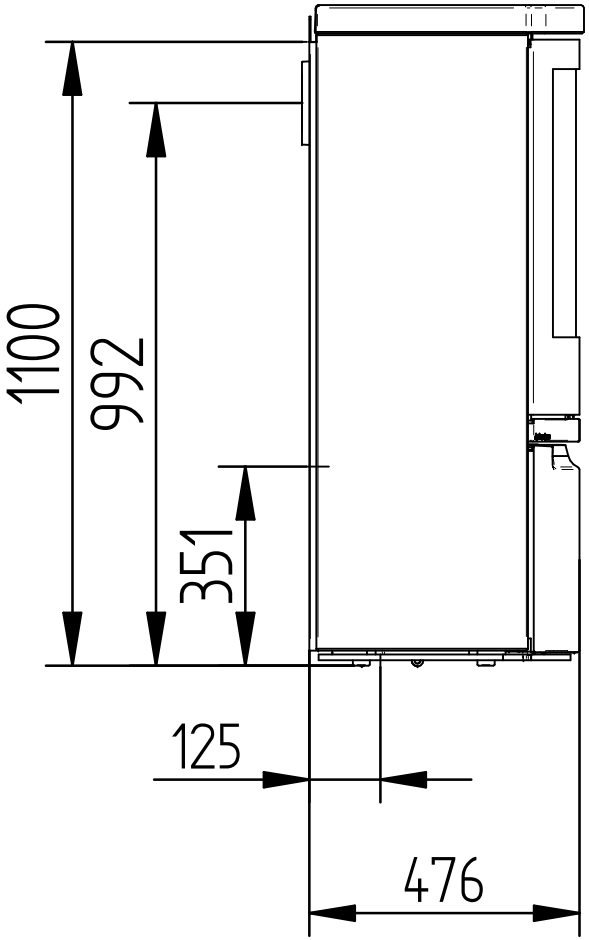
1100
992
351
125
476

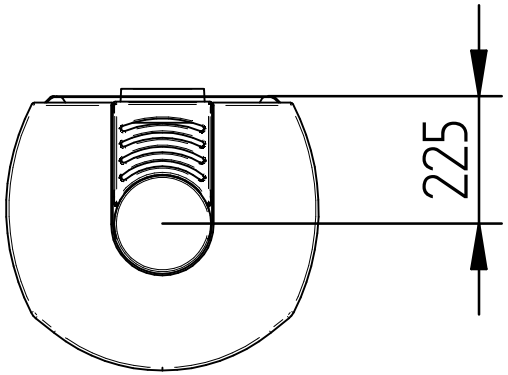
225